ЭНЕРГОМИР
www.energomir.su

Logalux S120/5

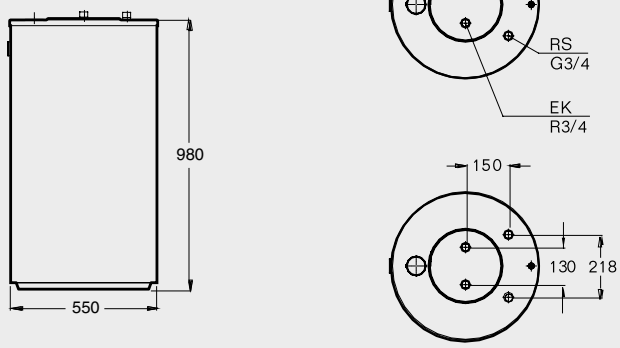

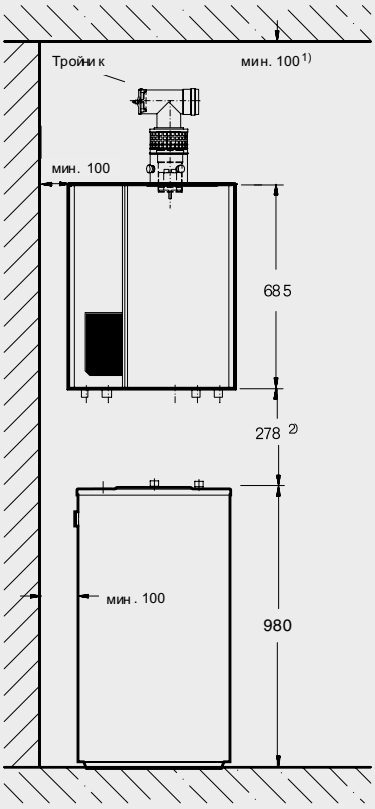

Монтаж под котлом

Условные обозначения:
AB - выход горячей воды
VS - подающий трубопровод котла
RS - обратный трубопровод котла
EK - вход холодной воды

1) Для монтажа рекомендуется оставить расстояние 100 мм до стены. Температура поверхности не превышает 85° C, поэтому в соответствии с TRGI нет требований по минимальному расстоянию. Ориентировочное значение. Подключение осуществляет заказчик

			S120/5
Объем бака		л	120
Объем воды в греющем контуре		л	5
Вес нетто		кг	72
Максимальное избыточное рабочее давление бака	в греющем контуре в контуре ГВС	бар	6 10
Максимальная рабочая температура	в греющем контуре в контуре ГВС	°C	110 95
Теплопотери в режиме готовности 1)		кВтч/24ч	1,6
Показатель мощности	N_L N_L		1,3 1,4
Производительность при длительной работе 2)		л/ч л/ч	541 590

1) Через 24 часа при температуре в баке 65 °C (по E DIN 4753-8)
2) При нагреве с 10 °C до 45 °C и t_v = 80 °C